Aufbau des Vergasers

Explosionsdarstellung

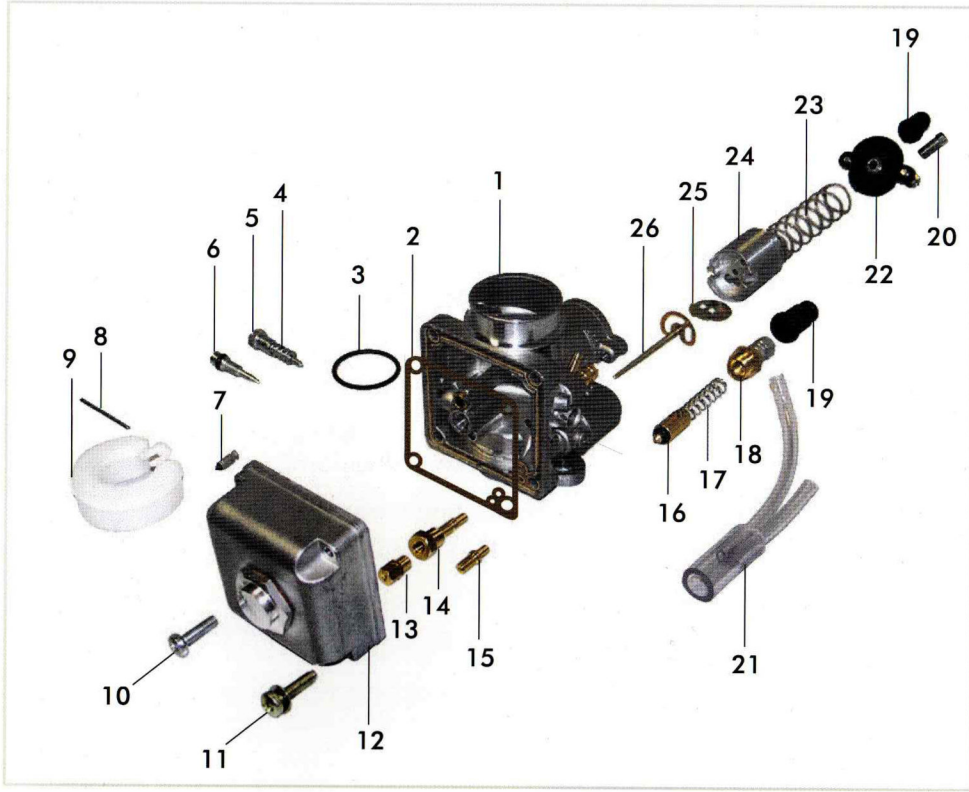

Teileliste

Nr.:	Bezeichnung	MZA-Nr.:*
1	Vergasergehäuse	13754
2	Schwimmergehäuse-dichtung	13755
3	Dichtring	13777
4	Feder für Begrenzungsschraube	13759
5	Begrenzungsschraube	13758
6	Regulierschraube	13756
7	Schwimmernadel	13778
8	Zylinderstift für Schwimmer	13762
9	Schwimmer	13757
10	Schraube M4x14	11815
11	Schraube M4x16	11482
12	Schwimmerkammer	13788
13	Düse 0,60	13743
13	Düse 0,65	13744
13	Düse 0,70	13745
13	Düse 0,75	13740
13	Düse 0,80	13746
13	Düse 0,85	13741
13	Düse 0,90	13742
13	Düse 0,95	13789

Nr.:	Bezeichnung	MZA-Nr.:*
14	Nadeldüse 103	13761
15	Leerlaufdüse 0,15	13750
15	Leerlaufdüse 0,20	13752
15	Leerlaufdüse 0,25	13751
15	Leerlaufdüse 0,30	13753
15	Leerlaufdüse 0,35	13768
16	Starterkolben	13779
17	Feder	13780
18	Starterschieberkappe	13781
19	Tülle	13782
20	Stellschraube, spezial	13774
21	Entlüftungsschlauch	13783
22	Vergasergehäusekappe	13784
23	Feder	13785
24	Gasschieber	13786
25	Führungsscheibe für Teillastnadel	13760
26	Nadelhalter	13739
27	Teillastnadel	13787
28	Dichtring für Regulierschraube und Starterkolben	13861