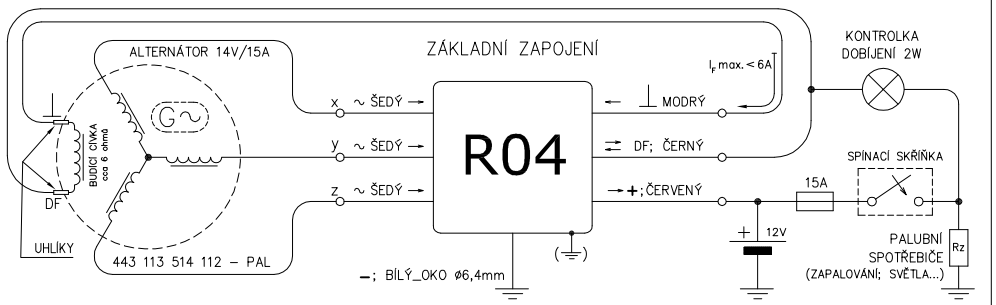

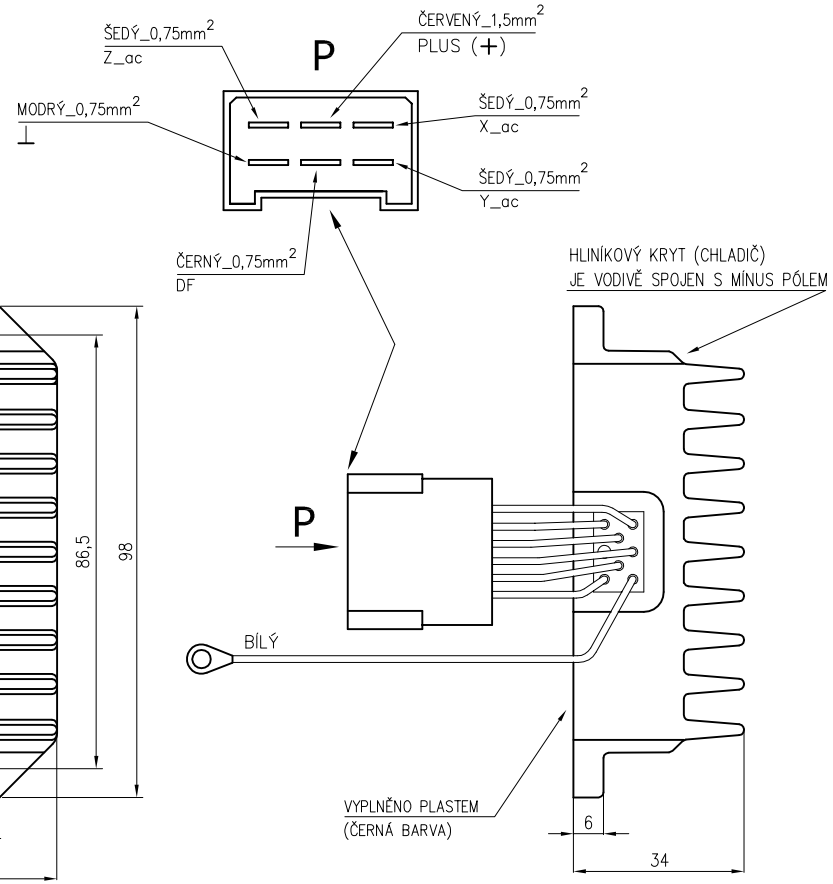

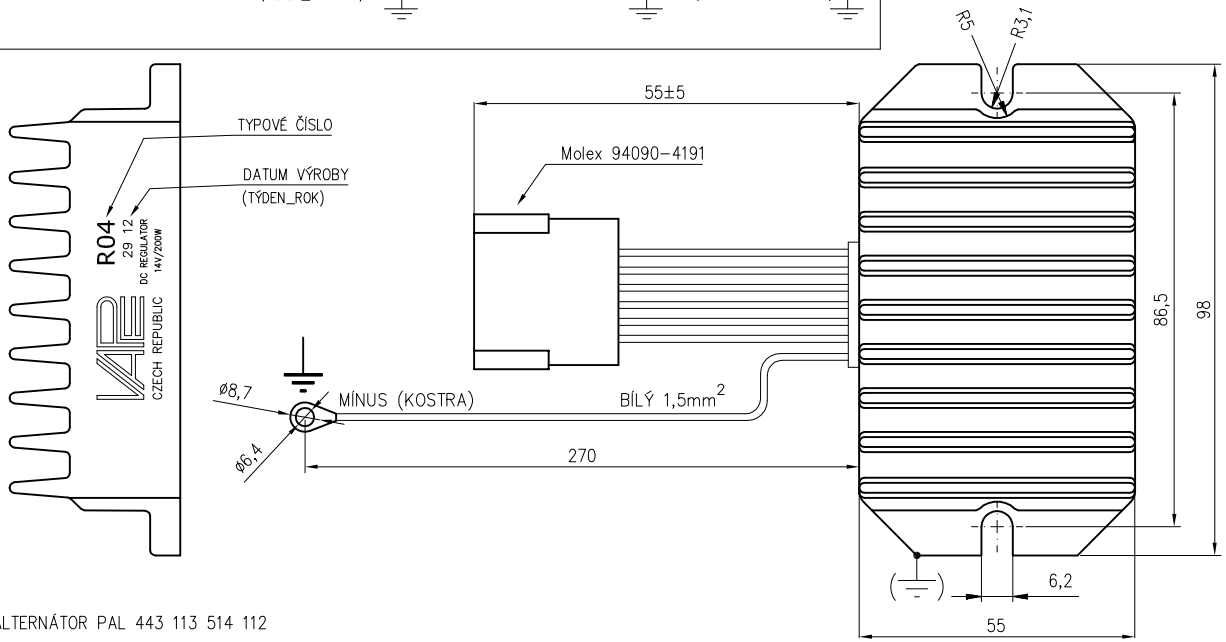

R04: ALTERNÁTOR PAL 443 113 514 112

TŘÍFÁZOVÝ NAPĚŤOVÝ REGULÁTOR/USMĚRŇOVAČ PRO ALTERNÁTOR S CIZÍM BUZENÍM (ROTOROVÁ BUDÍCÍ CÍVKA)

REGULACE POMOCÍ ZMĚNY MAGNETICKÉHO POLE BUDÍCÍ CÍVKY

URČEN PRO "DC" PALUBNÍ SÍŤ MOTOCYKLU S OLOVĚNOU STARTOVACÍ BATERIÍ

JMENOVITÉ NAPĚTÍ: $U = 12V_{DC}$

REGULOVANÉ NAPĚTÍ: $U_{DC} = 14{,}4^{+0{,}1}_{-0{,}2}$ V/T_C = 23°C

JMENOVITÝ USMĚRNĚNÝ PROUD: $I_{DC(AV)}$ = 15A

MAXIMÁLNÍ USMĚRNĚNÝ PROUD: $I_{DCM(AV)}$ = 20A

KLIDOVÝ PROUD Z BATERIE : $I_0 \leq 0{,}6$mA/T_C = 23°C/$U_B \leq 13$V

! NESPRÁVNÉ PŘIPOJENÍ BATERIE (PŘEPÓLOVÁNÍ) ZNIČÍ REGULÁTOR (usměrňovač) **!**

ODPOR VINUTÍ BUDÍCÍ CÍVKY: ≈2,7oHmů/23°C

MAX. BUDÍCÍ PROUD ROTOROVÉ CÍVKY: ≤6A

! ZKRAT BUDÍCÍ CÍVKY ROTORU ZPŮSOBÍ ZNIČENÍ REGULÁTORU (koncový budič) **!**

Ta – PRACOVNÍ TEPLOTA OKOLÍ: –25°/+50°C_JE LIMITOVÁNA TEPLOTOU KRYTU/CHLADIČE

Tc – MAX. POVOLENÁ TEPLOTA KRYTU/CHLADIČE: 90°C; PŘI USMĚRNĚNÉM PROUDU >10A JE NUTNO CHLADIT PROUDEM VZDUCHU 5–8km/hod.

SKLADOVACÍ TEPLOTA: –10°/+50°C

Kusů	Název – rozměr	Jakost	Norma	Tř. odp.	Hmotnost kg	Povrch dm²	Číslo výkresu – podsestava	Pozice
					0,3			

Poznámka : 14Vdc/200W třífázový napěťový regulátor/usměrňovač; Jawa 350; Povrchová úprava

Měřítko	Systém	AutoCAD 2000	
	Kreslil	Vrbka	
	Schválil		Typ R04
	Dne	19.7.2012	

Číslo kopie | Změna | Datum | Podpis | Index

CZECH REPUBLIC

Název výkresu: Jawa 350 REGULÁTOR NAPĚTÍ

Nahrazuje v.č.

Číslo výkresu: A–R04.1

Formát A 3

Počet listů

List